Scheda tecnica

IP65

PROFESSIONAL 60-60 50W - IP65

595 x 595 x 11 (h) mm

INFORMAZIONI TECNICHE:

Materiale corpo: Alluminio

Materiale diffusore: PS Opale

Descrizione: Pannello LED 60x60 - 50W

SDCM: 3

UGR: <23

Alimentazione: 234 ~ 240Vac

Stoccaggio: -20 °C (min) +50 °C (max)

Peso:

Dimmerabilità: SI

Classe isolamento: II

Garanzia: 2 ANNI

ON/OFF	1...10 V	DALI/PUSH	CCT	CRI	POTENZA W	FLUSSO LUMINOSO
17790	17792	17794	3000k	Ra > 85	50	5000 lm
17791	17793	17795	4000K	Ra > 85	50	5200 lm

DISEGNO TECNICO:

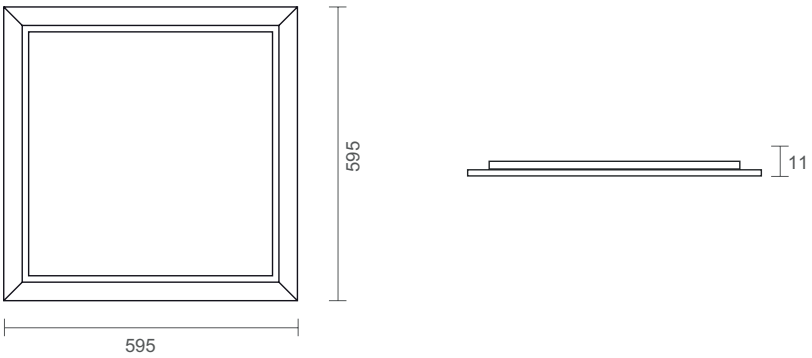

ACCESSORI:

18025 CASE a plafone **(60-60)**

18001 Kit cornice cartongesso **(60-60)**

07622 Sensore di luminosità

07550 Batteria di emergenza

* **10037** Cavo sincronizzazione L=2m
10036 Cavo sincronizzazione L=3m
10043 Cavo sincronizzazione L=5m
(1...10V e Dali/Push)

ELCOM srl
Via Ugo la Malfa 5,
25030 Castel Mella (BS) -Italia

elcom
led experience

elcomledexperience.com
info@elcomsrl.net
Tel. 0039 030 6830559